G619 / G211/CB507/DP288 only

If Unit has Digital Controller click here

If Unit has Dial controller click here

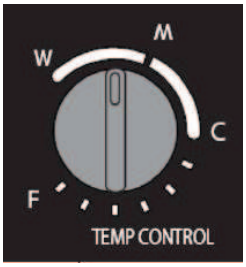

Display Chiller

Instruction manual

CG582

G619

DP289

(NL) **Gekoelde Vitrine**
Handleiding

(FR) **Présentoir réfrigéré**
Mode d'emploi

(DE) **Display-Chiller**
Bedienungsanleitung

(IT) **Vetrina refrigerata per vini**
Manuale di istruzioni

(ES) **Frigorífico exhibidor**
Manual de instrucciones

(PT) **Frigorífico expositor vertical**
Manual de instruções

Model • Modèle • Modell • Modello • Modelo • Malli:
CB507/CB509/G619/G211/DP288/DP289/CG582

Consejos de Seguridad

- Colóquela sobre una superficie plana, estable.
- Un agente de servicio / técnico cualificado debería llevar a cabo la instalación y cualquier reparación si se precisa. No retire ningún componente ni panel de servicio de este producto.
- Consulte las Normas Locales y Nacionales correspondientes a lo siguiente:
    - Legislación de Seguridad e Higiene en el Trabajo
    - Códigos de Práctica BS EN
    - Precauciones contra Incendios
    - Normativos de Cableado de la IEE
    - Normativas de Construcción
- No utilice dispositivos de lavado de chorro / presión para limpiar el aparato.
- NO utilice este aparato para almacenar existencias médicas.
- NO utilice aparatos eléctricos en el interior del aparato (por ejemplo, calentadores, máquinas de hacer helados, etc.).
- NO deje que el aceite o la grasa entren en contacto con los componentes de plástico o la junta de la puerta. Limpie el aparato inmediatamente si se produce contacto.
- Sólo adecuado para uso en interiores.
- Las botellas que contienen un alto porcentaje de alcohol deben sellarse y colocarse verticalmente en el frigorífico.
- Siempre debe transportar, almacenar y manipular el aparato verticalmente y moverlo cogiéndolo de la base.
- Desconecte la máquina y desenchúfela del suministro eléctrico de la unidad siempre antes de llevar a cabo la limpieza.
- Mantenga el embalaje lejos del alcance de los niños. Deshágase del embalaje de acuerdo con las normativas de las autoridades locales.
- Si el cable eléctrico está dañado, debe ser reemplazado por un agente de POLAR o un técnico cualificado recomendado para evitar cualquier riesgo.

Descripción del Producto

- **G619** - Enfriador con visualizador, Blanco, 70 litros
- **G211** - Enfriador con visualizador, Negro, 70 litros
- **CB507** - Enfriador con visualizador, Doble Puerta, Blanco, 86 litros
- **DP288** - Enfriador con visualizador, Doble Puerta, Negro, 86 litros
- **CB509** - Enfriador con visualizador, Blanco, 235 litros
- **DP289** - Enfriador con visualizador, Negro, 235 litros
- **CG582** - 100 litros de pantalla curva enfriador

Introducción

Tómese unos minutos para leer este manual. El correcto mantenimiento y manejo de esta máquina proporcionará el mejor funcionamiento posible de su producto POLAR.

Contenido del Conjunto

Se incluye lo siguiente:

- Frigorífico exhibidor POLAR
- Manual de instrucciones
- Estantes
  G619/G211/CB507/DP288/CG582 x 3
  CB509/DP289 x 4

POLAR se enorgullece de su calidad y servicio y asegura que en el momento del embalaje, el contenido se suministró con plena funcionalidad y sin ningún defecto.

Si encontrara algún daño resultante del transporte, póngase en contacto inmediatamente con su distribuidor POLAR.

Instalación

⚠ **Nota: Si el aparato no se ha almacenado o transportado en posición vertical, déjelo en posición vertical durante aproximadamente 12 horas antes del funcionamiento. Si tiene alguna duda, deje el aparato en posición vertical.**

1. Desembale el aparato. Asegúrese de que todos los revestimientos y las láminas de plástico de protección se hayan quitado totalmente de todas las superficies.
2. Mantenga una distancia de 20 cm (7 pulgadas) entre la unidad y las paredes u otros objetos para ventilación. Aumente la distancia si el obstáculo es una fuente de calor.

⚠ **Nota: antes de utilizar el aparato por primera vez, limpie los estantes y el interior con agua con jabón.**

Montaje de los estantes

1. Coloque las guías de estante en cada lado de la cabina a la altura deseada.
2. Baje el estante hasta su posición, encajando la parte trasera del estante en los agujeros correspondientes. Asegúrese de que los estantes estén nivelados.
3. Repita el proceso para los estantes restantes.

Funcionamiento

Activación (G619/G211/CB507/DP288)

1. Cierre la puerta del aparato.
2. Conéctelo a la red eléctrica.
3. Ajuste la temperatura con el ajuste deseado:
   Desde Frío (0°C) hasta W - Caliente (12°C).
4. Gire el conmutador de luz en On [I] u Off [O], según lo desee.

Conecte la Alimentación [I].

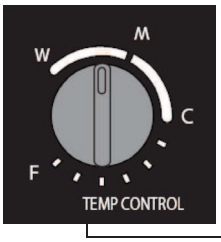

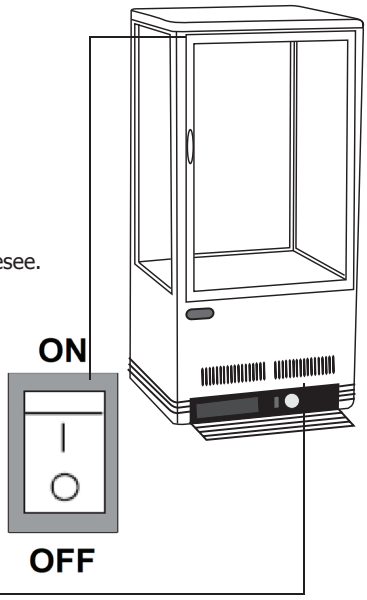

Activación (CB509/DP289/CG582)

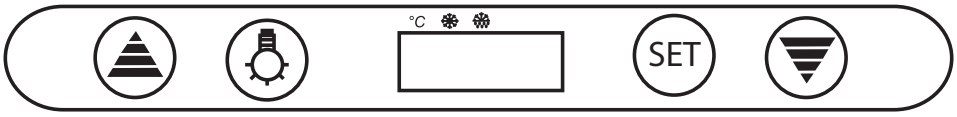

El panel de control del CB509/DP289/CG582 está situado en la parte delantera del aparato.

1. Cierre la puerta del aparato.
2. Conéctelo a la red eléctrica.
3. Encienda o apague la luz pulsando el botón .

Para ajustar la temperatura

1. Pulse el botón durante 7 segundos. La pantalla mostrará "on".
2. Pulse el botón durante 3 segundos. La pantalla mostrará 'E1'
3. Pulse dos veces. La pantalla mostrará el E3.
4. Utilice los botones y ajustar la temperatura de consigna para almacenar la temperatura.

Pulse el botón durante 7 segundos. La pantalla mostrará "off" y la nueva configuración de la temperatura será almacenado.

Almacenamiento de comida

Para obtener los mejores resultados de su aparato POLAR, siga estas instrucciones:

- Guarde alimentos en el aparato sólo cuando haya alcanzado la temperatura de funcionamiento correcta.
- No ponga comida ni líquidos calientes sin cubrir en el interior del aparato.
- Envuelva o cubra la comida siempre que sea posible.
- No obstruya los ventiladores en el interior del aparato.
- Evite la apertura de las puertas durante períodos de tiempo prolongados.

Pulizia e manutenzione

- Desconecte la máquina y desenchúfela de la toma eléctrica antes de llevar a cabo la limpieza.
- Limpie el interior del aparato con la mayor frecuencia posible.
- No utilice productos de limpieza abrasivos. Estos pueden dejar residuos nocivos.
- Limpie la junta de la puerta sólo con agua.
- Seque bien el aparato después de limpiarlo.
- No permita que el agua utilizada en la limpieza pase por el agujero de desagüe hacia el recipiente de evaporación.
- Un técnico cualificado o un agente de POLAR debe llevar a cabo las reparaciones en caso de precisarse.

Limpieza del condensador

La limpieza periódica del condensador puede ampliar la duración del aparato.

POLAR recomienda que un técnico cualificado o un agente de POLAR limpie el condensador.

Resolución de problemas

Si su aparato POLAR falla, por favor compruebe la tabla siguiente antes de llamar a la línea de asistencia o a su distribuidor POLAR.

Fallo	Causa probable	Acción
El aparato no funciona	El aparato no está conectado	Compruebe que el aparato esté enchufado correctamente y conectado
	El enchufe y el cable están dañados	Llame a un técnico cualificado o a un agente de POLAR
	El fusible del enchufe se ha fundido	Cambie el fusible del enchufe
	Suministro eléctrico	Compruebe el suministro eléctrico
	Fallo del cableado interno	Llame a un técnico cualificado o a un agente de POLAR

El aparato se activa, pero la temperatura es demasiado alta / baja	Hay demasiado hielo en el evaporador	Descongele el aparato
	Condensador bloqueado con polvo	Llame a un técnico cualificado o a un agente de POLAR
	Las puertas no están bien cerradas	Compruebe que las puertas estén cerradas y las juntas no estén dañadas
	El aparato se encuentra cerca de una fuente de calor o el caudal de aire hacia el condensador está siendo interrumpido	Traslade el frigorífico a un lugar más adecuado
Fallo	**Causa probable**	**Acción**
El aparato se activa, pero la temperatura es demasiado alta / baja	La temperatura ambiente es demasiado alta	Aumente la ventilación o traslade el aparato a un lugar más fresco
	Se guardan alimentos no adecuados en el aparato	Retire cualquier exceso de alimentos calientes u obstrucciones del ventilador
	El aparato está sobrecargado	Reduzca la cantidad de alimentos guardados en el aparato
Hay fugas de agua en el aparato	El aparato no está bien nivelado	Ajuste las patas enroscadas para nivelar el aparato (si es aplicable)
	La salida de descarga está bloqueada	Limpie la salida de descarga
	El movimiento del agua hacia el desagüe está obstruido	Limpie la base del aparato (si es aplicable)
Hay fugas de agua en el aparato	El contenedor de agua está dañado	Llame a un técnico cualificado o a un agente de POLAR
El aparato es inusualmente ruidoso	Tuerca / tornillo flojo	Compruebe y apriete todos los tornillos y las tuercas
	El aparato no se ha instalado en una posición estable o nivelada	Compruebe la posición de la instalación y cámbiela si es necesario

Cableado Eléctrico

El enchufe tiene que conectarse a una toma eléctrica adecuada.

Este aparato está conectado de la forma siguiente:

- Cable cargado (de color marrón) al terminal marcado como L
- Cable neutro (de color azul) al terminal marcado como N
- Cable de tierra (de color verde / amarillo) al terminal marcado como E

El aparato debe estar conectado a tierra, utilizando un circuito de conexión a tierra especializado.

Si tiene alguna duda, consulte a un electricista cualificado.

Los puntos de aislamiento eléctrico deben mantenerse libres de cualquier obstrucción. En caso de precisarse una desconexión de emergencia, deben estar disponibles de forma inmediata.

Especificaciones Técnicas

Modelo	Tensión	Potencia	Corriente	Margen de Temperaturas	Capacidad (litros)	Refrigerante	Dimensiones a x a x p mm	Peso (kg)
G619 **G211**	230V 50Hz	130W	0,9A	De 0°C a 12°C	70	R134a 70 g	885 x 428 x 386	32,5

CB507 DP288	230V 50Hz	130W	0,9A	De 0°C a 12°C	86	R134a 83g	980 x 428 x 429	36,5
CB509 DP289	230V 50Hz	250W	1,1A	De 0°C a 12°C	235	R134a 180g	1695 x 515 x 485	76,4
CG582	230V 50Hz	210W	1.35A	2°C to 12°C	100	R600a 50g	1100 x 565 x 565	50

Desecho

Las normativas de la UE requieren que los productos de refrigeración sean desechados por compañías especializadas que extraigan o reciclen todos los gases, componentes metálicos y de plástico.

Consulte a su autoridad local de recogida de residuos a la hora de desechar su aparato. Las autoridades locales no están obligadas a eliminar los equipos de refrigeración comerciales pero pueden ofrecer consejo sobre cómo desechar los equipos localmente.

Otra opción es llamar a la línea de asistencia de POLAR para pedir información sobre las compañías nacionales de desechos de la UE.

Cumplimiento

El logotipo WEEE en este producto o su documentación indica que no debe eliminarse como un residuo doméstico. Para ayudar a prevenir posibles daños a la salud humana y/o el medio ambiente, el producto debe eliminarse en un proceso de reciclaje aprobado y medioambientalmente seguro. Para obtener más información sobre cómo eliminar correctamente este producto, póngase en contacto con el proveedor del mismo o la autoridad local responsable de la eliminación de residuos en su zona.

Las piezas POLAR han pasado estrictas pruebas de productos para cumplir las especificaciones y normas reguladoras establecidas por las autoridades internacionales, independientes y federales.

Los productos POLAR han sido autorizados para llevar el símbolo siguiente:

Reservados todos los derechos. Puede estar prohibida la reproducción o transmisión en cualquier forma o por cualquier medio electrónico, mecánico, de fotocopiado, registro o de otro tipo, de cualquier parte de estas instrucciones sin la autorización previa y por escrito de POLAR.

Se ha hecho todo lo posible para garantizar que todos los datos son correctos en el momento de su publicación; sin embargo, POLAR se reserva el derecho a modificar las especificaciones sin que medie notificación previa.