KÄLLA®

SERIE OSMOSIS / CARTUCHO CERÁMICO 35MM.

MONOMANDO **FREGADERO OSMOSIS**

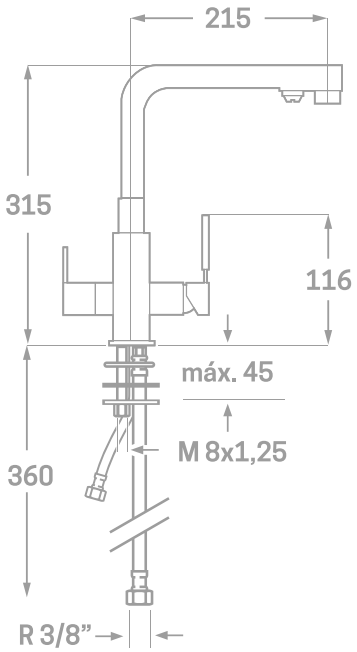

Ref.	757611
EAN	8435136752202
	5 uds.

EMPAQUETADO EN CAJA INDIVIDUAL
A TODO COLOR.

INFORMACIÓN TÉCNICA

- Acabado cromado.
- Cartucho cerámico 35 mm.
- Atomizador de latón para mezclador M24/100.
- Atomizador de latón para osmotizador M18/100.
- Conexiones Flexitub con certificado AENOR M10x1-H3/8”x 350 mm.
- Tornillos de fijación de acero inoxidable AISI 301.

VISITA NUESTRA TIENDA ONLINE:
www.calemur.es